MANISCOPIC

MRT 1635 M Series

cod. 349.1 2000-05-08 - FG - MO

- **Altezza massima di sollevamento : 15,82 m**
- **Sbraccio massimo : 13,20 m**
- **Motore : 101 cv - 74,5 kw**
- **4 ruote motrici e sterzanti**
- **Trasmissione idrostatica**

MRT 1635 M Series

Capacità massima di sollevamento
(su stabilizzatori) ..... 3500 kg
a 500 mm dal tallone delle forche

Altezza massima di sollevamento : .....15.82 m

Pneumatici 400/70 - 20 14 PR

Forche (mm)
Lunghezza.....1200
Larghezza x spessore.....125 X 45

Freni di servizio multidisco in bagno d'olio servoassistiti sull'assale anteriore
Freno di stazionamento multidisco in bagno d'olio ad azione negativa

Motore PERKINS
Tipo..... 1104 C-44T
Cilindrata ..... 4 cilindri - 4400 cm³
Potenza (DIN 70020).....101 cv/74,5 kw
a 2200 giri/min
Raffreddamento ad acqua
Iniezione diretta

Trasmissione idrostatica con regolazione continua delle velocità (pompa a portata variabile e motore idrostatico a cilindrata variabile) con comando inching
Inversore di marcia .....elettro-magnetico
Marcia avanti e indietro.....2/2
Velocità massima .....35 km/h

Bloccaggio assale posteriore
Assale posteriore oscillante con bloccaggio idraulico automatico in rotazione (superiore a 5°)

4 stabilizzatori
a comandi individuali o contemporanei

Rotazione 400° (optional 360° continua)
Torretta su ralla a doppia corona di sfere e dentatura interna
Gruppo rotazione con freno negativo

Impianto idraulico
2 pompe a ingranaggi : ..... 270 bars / 115 l/mn

Comandi : 2 manipolatori a comando proporzionale idraulico per tutti i movimenti.

Capacità serbatoi
Sistema di raffreddamento ..... 25 l.
Olio motore ..... 8,1 l.
Olio idraulico e trasmissione .....150 l.
Carburante.....130 l.

Peso a vuoto (con forche) ..... 12955 kg
Larghezza massima.....2,39 m
Altezza massima .....2,97 m
Lunghezza (alla piastra portaforche).....6,36 m
Luce libera dal suolo .....0,34 m
Forza di trazione ..... 8600 daN

Sicurezze
Dispositivo elettronico standard per il controllo del carico (norme gru mobili)

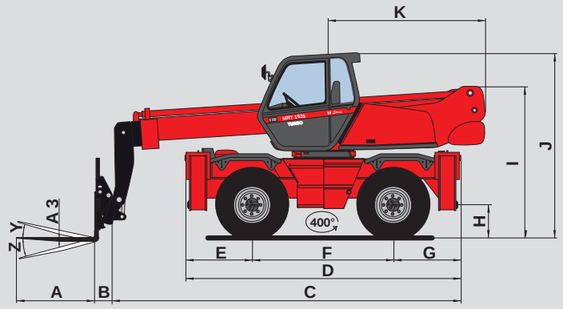

	mm
A	1200
A1	125
A2	1320
A3	45
B	290
C	6075
D	4350
E	1015
F	2320
G	1015
H	340
I	2375
J	2970
K	2485
L	1930
M	2390
N	3400
O	3800
P	160
Q	3900
R	3410
S	4000
T	3600
U	5520
V	950
Y	12°
Z	105°

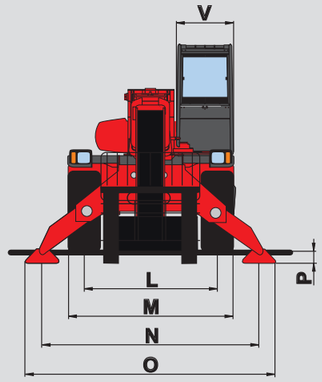

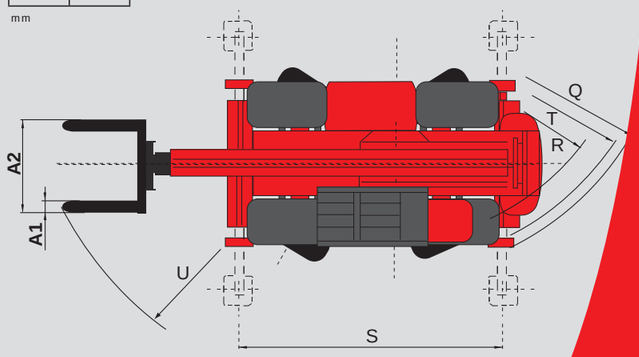

italnolo FRANCHISING

gruppo SOVECAR

Solo quando ti serve

gruppo SOVECAR

Sovecar srl Società Benefit - C.F. E P.IVA n. 01294760226
Iscritta al n. 01294760226 del Registro delle Imprese di Trento
C.C.I.A.A. Trento n. 128036 - SDI: G9HZJRW

italnolo.sovecar.com

SEDE LEGALE

Via Vienna, 76
Tel. 0461 950611
Fax 0461 950613
info@grupposovecar.com

ALTRE SEDI

Trento
Rovereto
Arco

MRT 1635 M Series

ROTAZIONE SU STABILIZZATORI CON FORCHE

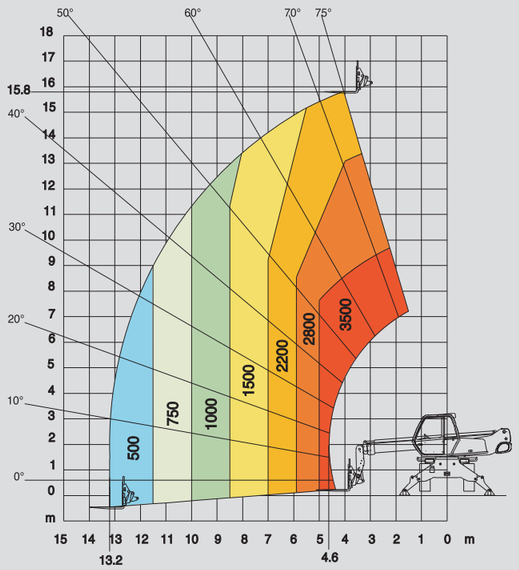

FRONTALE SU GOMME CON FORCHE

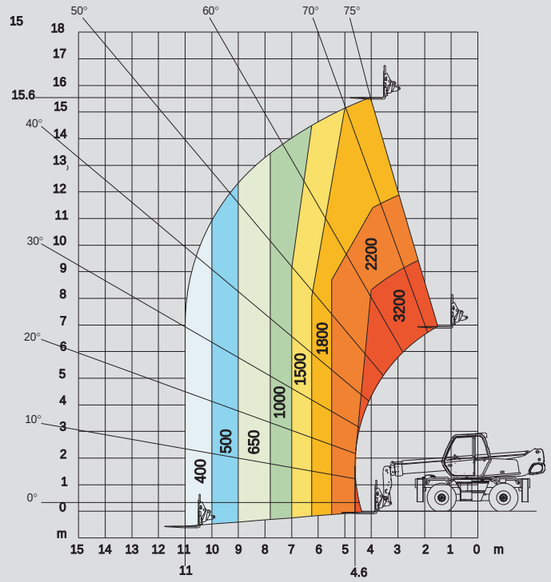

ROTAZIONE SU GOMME CON FORCHE

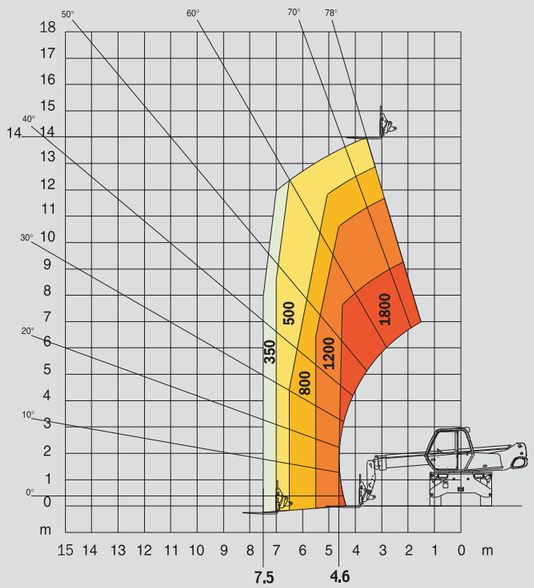

ROTAZIONE SU STABILIZZATORI CON ARGANO 4 T

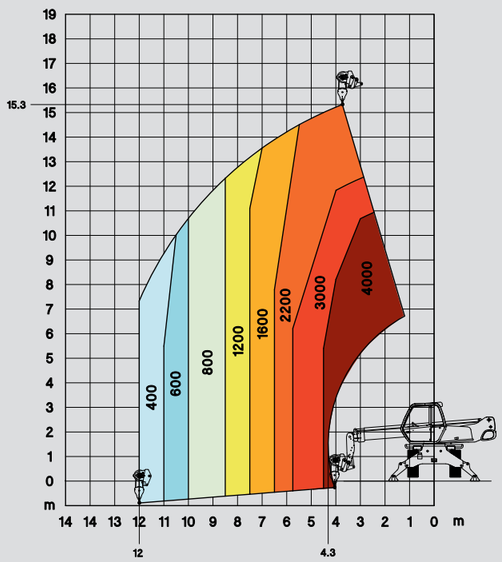

ROTAZIONE SU STABILIZZATORI CON BRACCETTO P 600

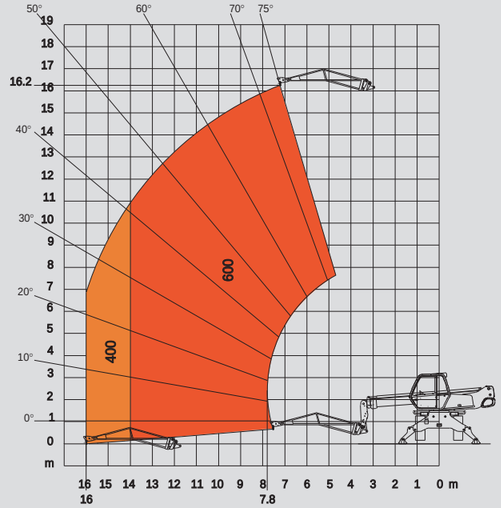

ROTAZIONE SU STABILIZZATORI CON BRACCETTO P 1500

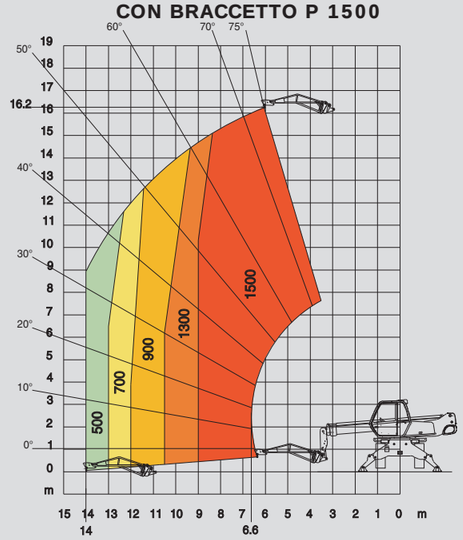

ROTAZIONE SU STABILIZZATORI CON CESTELLO ORH STANDARD 2,25/4 m

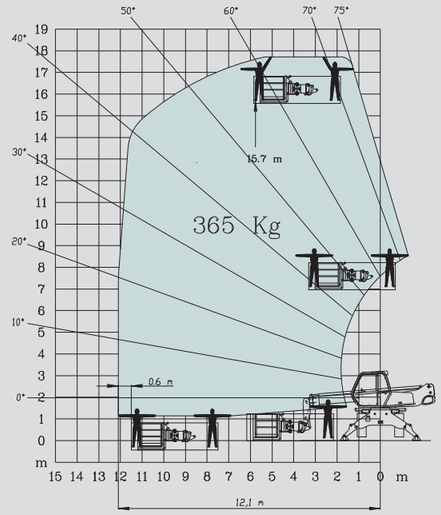

ROTAZIONE SU STABILIZZATORI CON CESTELLO ORH 1000 KG 2,25/4 m

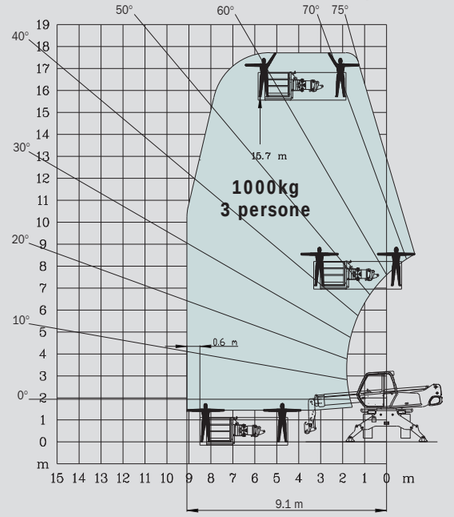

ROTAZIONE SU STABILIZZATORI CON CESTELLO AERIAL JIB

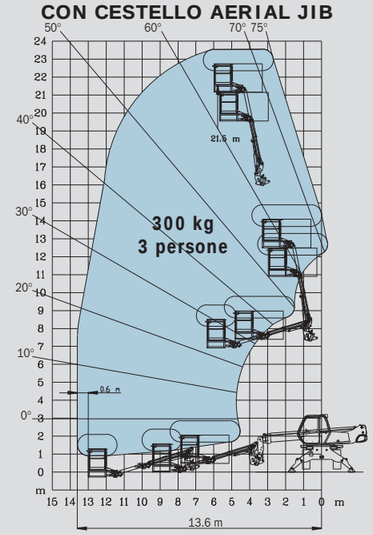
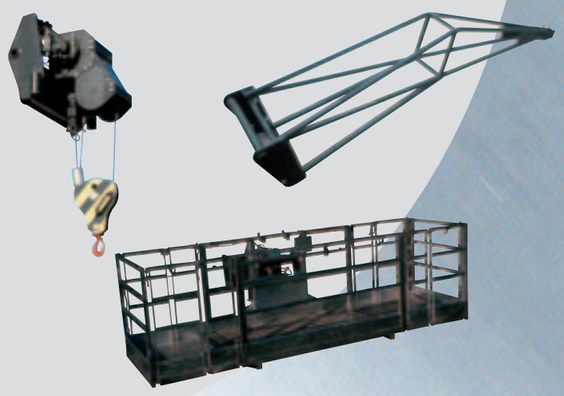
Studio e adattamento di equipaggiamenti su richiesta specifica