SPIDER 22.10

IT

SEMOVENTI CINGOLATI

italnolo FRANCHISING

gruppo SOVECAR

Solo quando ti serve

ALL'ALTEZZA DI OGNI SITUAZIONE

Made in Italy

SERIE SPIDER 22.10

Prestante e leggera
- Superleggera e di facile trasporto
- 230 kg di capacità di carico in navicella
- Versione elettrica a batterie o IBRIDA a richiesta
- Facile accesso ad ogni componente soggetto a manutenzione
- Semplice ma precisa nell'utilizzo
- Dotata di radiocomando per movimenti del carro e movimenti aerei
- Dotata di stabilizzazione e destabilizzazione automatica
- Stabilizzazione di tipo variabile senza restrizioni di impiego
- Aria, Acqua, 220 V in navicella
- Possibile utilizzo con argano di sollevamento intercambiabile con navicella

campbellsdv.com 31119

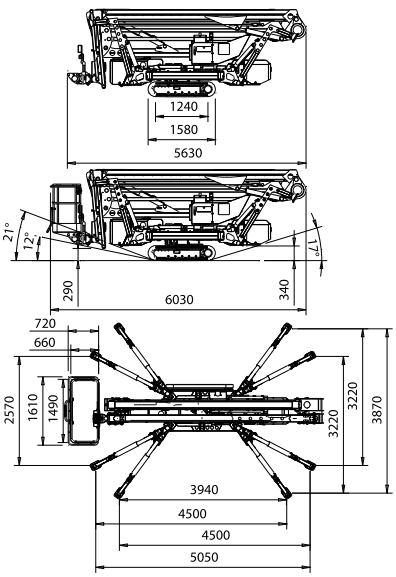

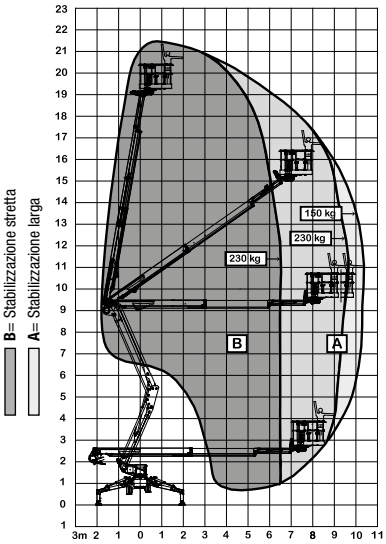

DATI TECNICI			STD	E	ED
Altezza massima di lavoro		m	21,70		
Altezza piano calpestio		m	19,70		
Sbraccio laterale massimo		m	10,30		
Angolo di rotazione torretta		°	365		
Dimensioni navicella in alluminio		m	1,50 x 0,70		
Angolo di rotazione navicella		°	90+90		
Portata massima navicella		Kg	230		
Lunghezza richiusa (navicella smontata)		m	5,97 (5,28)		
Larghezza minima richiusa		m	0,98		
Altezza minima richiusa		m	2,06		
Ingombro Stabilizzazione	Larga Stretta	m	3,87 x 3,94 2,57 x 5,05		
Pendenza massima superabile		gradi/%	16° (29%)		
Pendenza laterale massima		gradi/%	17° (31%)		
Velocità massima		Km/h	1,5	0,8	1,5
PESI			STD	E	ED
Peso in ordine di lavoro*		Kg	2980*	3260*	3260*
Carico al suolo macchina su cingolo		KN/m²	2,94	3,21	3,21
Carico al suolo macchina stabilizzata		KN/m²	1,91	2,09	2,09
Forza massima su uno stabilizzatore		KN	21	23	23
POTENZA			STD	E	ED
Motore Z602 Kubota diesel		CV/Giri'	14/3600	-	14/3600
Motore Elettrico 220 Vac		CV/KW	3 / 2,2	3 / 2,2	-
Motore Elettrico 24Vdc		CV/KW	-	7,4/5,5	7,4/5,5
Capacità batterie trazione	24Vdc Piombo Acido 24Vdc Ioni di Litio	Ah	-	2x210 400	1x210 300
Carica batterie	al piombo acido agli ioni di litio	Ah	-	45 100/50	45 100/50

* Soggetto a variazione a seconda della configurazione.

gruppo SOVECAR
Sovecar srl Società Benefit - C.F. E P.IVA n. 01294760226
Iscritta al n. 01294760226 del Registro delle Imprese di Trento
C.C.I.A.A. Trento n. 128036 - SDI: G9HZJRW
italnolo.sovecar.com

SEDE LEGALE
Via Vienna, 76
Tel. 0461 950611
Fax 0461 950613
info@grupposovecar.com

ALTRE SEDI
Trento
Rovereto
Arco